# Dacia Dokker

DACIA
GROUPE RENAULT

# Günlük yaşamınızda vazgeçilmez olacak.

Dacia Dokker, Dacia ürün gamının yeni kombi modeli. Gerek işiniz için, gerekse ailece kullanımlarınızda hafta içinde ve hafta sonunda, bütün ihtiyaçlarınızı akılcı olarak karşılıyor.

Örnek oluşturacak kadar pratik kullanımlı ve şaşırtıcı derecede çok yönlü olan araç aileniz için konforlu koltuklar ve bütün eşyalarınız için benzersiz bir yükleme hacmi sunuyor.

Sade ve faydalı teknolojilerle donatılmış olan yeni modern iç mekânı, sürücünün ve bütün ailesinin konforunu sağlamak üzere tasarlandı. Dokker da bütün Dacia modelleri gibi güvenilir, sağlam ve 3 yıl veya 100 000 km* garantiden yararlanıyor.

* Hangisi önce dolarsa.

DOKKER
DOKKER STEPWAY
STEPWAY

# Her ayrıntısı düşünüldü.

Bu çok amaçlı kombinin en çarpıcı özellikleri sadelik, pratiklik, sağlamlık ve rekor iç mekân genişliği olsa da araç dış görünüşü de ihmal etmiyor. Büyük (4,36 m uzunluğunda) Dokker, hem dinamizmini hem de sağlamlığını yansıtan ahenkli bir tasarıma sahip.

Kabin içinde, sürücü bölümü son derece fonksiyonel ve özenli. Ergonomiye özel bir dikkat gösterildi. Kapılarda elektrikli cam kumandaları, direksiyon simidi üzerinde radyo kumandaları, kolay okunan gösterge paneli. Öncelik konforunuz olduğu için her koşulda etkin kalan bir klima* da sizi bekliyor.

* Versiyona göre veya opsiyon.

Arka koltuk 1/3-2/3 katlanmış.

Arka koltuk tamamen katlanmış.

Arka koltuk portföy şeklinde katlanmış.

# Bütün tekliflerinize açık.

Yolcuların araca binişini ve eşyaların yüklenmesini kolaylaştırmak için, Dokker 70 cm'den geniş sürgülü yan kapılara* sahip. Bu kapılar, arka koltuklara erişimi son derece kolaylaştırıyor.

Portföy şeklinde 1/3 - 2/3 katlanabilen ve son derece fonksiyonel arka koltuk sırtı ile, 5 koltuklu bir düzenden 4, 3 veya 2 koltuklu bir düzene geçmek çocuk oyuncağı! Bu modülerlik günlük yaşamdaki bütün ihtiyaçlarınızı etkin şekilde karşılayabilmenizi sağlıyor.

* Versiyona göre 1 veya 2 sürgülü kapı.

# Ferah
## iç mekân.

Dokker, herkesin kendini rahat hissetmesi için yeterince alan sunarak bütün ailenizi ağırlamaya hazır.
Geniş yükleme alanı, asimetrik iki arka kapı ile kullanışlı bir bagaj sunmaktadır.

# Herşey el altında.

Dokker ile yolculuklar çok pratik.

Son derece cömert bagajına (800 lt) ilaveten, araç içinde yaşamı kolaylaştıran çok sayıda eşya yerleştirme gözü* bulunuyor.
Torpido paneli üzerinde, tavanda, ön ve arka kapılarda** öngörülen saklama birimleri sayesinde, her şey bir hareketle erişilebilir oluyor.
Hiç kuşku yok ki, Dokker'ın çok zengin bir hayal gücü var.

* 44 lt'ye kadar. ** Versiyonlara göre.

Accueil
RADIO

# Dokker'da
## faydalı teknoloji.

Dokker kullanımı kolaylaştırmak ve kabin konforunu arttırmak için pratik, etkin ve %100 faydalı bir teknolojiye sahip.

Dacia Dokker ile büyük ekranlı ve direksiyondan kumandalı yeni bir radyo, bir CD mp3 okuyucu, ön panelde USB ve priz ile Bluetooth® teknolojisi standart olarak sunuluyor.

Tüm bunlara ek olarak, Dokker ile ön konsola entegre 7" (18 cm) büyüklüğünde dokunmatik ekranlı Dacia Media Nav* navigasyon ve multimedya sistemi sunuluyor. Son derece sezgisel kullanımlı sistem radyo ile birlikte eller serbest telefon etmeniz veya mobil müziğinizi dinlemeniz için Bluetooth® teknolojisini içeriyor. Sistemde aynı zamanda 2D veya 3D kuşbakışı ekran görüntülü GPS navigasyon sistemi de sunuluyor. Ön konsoldaki USB ve priz ile birlikte direksiyondan kumandalar sistemi yararlı şekilde tamamlıyor. Dacia gamındaki yeniliklerden arka park sensörü*, her zaman daha fazla konfor için manevralarınızı kolaylaştırıyor.

Dacia sizin güvenliğe verdiğiniz önemi biliyor. Sürücü ve ön yolcu hava yastığı*, acil fren yardımlı ABS sistemi, ve arka koltukta ISOFIX bağlantıları. Dokker yakınlarınızı korumak için hiçbir şeyi unutmadı.

* Versiyonlara göre veya opsiyon.

Dokker

# Dayanıklı
## ve güvenilir.

Dacia denince akla hizmet gelir.
Gerek imalatı, gerekse mekanik organları en katı testlere tabi tutuldu.
Bu şekilde, bütün yol tiplerinde ve iklim koşullarında 1.9 milyon km yol kat edildi.
Motor ise uzun yıllardan beri güvenilirliğini kanıtladı.
Siz her koşulda ve her an Dokker'ınıza güvenebilirsiniz!

# Dinamik ve tutumlu.

# Ne gerekiyorsa onda var..

Dokker düşük kullanım maliyetli ve son derece tutumlu bir motor ile sunuluyor. Yüksek maliyetli ve karmaşık teknolojiler kullanmadan, Dokker sınıfının en iyilerinin tüketim düzeyine ulaşıyor.

Dokker'da yakıt tüketimi 4.5 L/100 km* ve emisyonu 118 g/km olan yüksek performaslı 1.5 dCi Dacia motor 90 bg güç ile sunuluyor.

Dokker'da aileniz ve işiniz için ne gerekiyorsa var.

* Karma parkurda.

FRAGILE
Dacia

# Dokker

## ideal bir iş ortağı.

Dokker hem kişisel, hem de ticari kullanımlar için mükemmel bir araç. 1/3-2/3 ve portföy şeklinde katlanabilen modüler koltukları sayesinde, yükleme kapasitesi 3 $m^3$'e ulaşabiliyor ve yükleme uzunluğu 1.16 m'den 1.57 m'ye çıkabiliyor. Sınıfının en genişleri arasında yer alan sürgülü yan kapıları* ile, olağanüstü bir çok yönlülük gösteriyor. Bu kapılar koltuklar yatırıldığında erişimi büyük ölçüde kolaylaştırıyorlar.

Dokker'in arka alanı da 1082 mm** yükleme bölümü genişliği ve zeminden 570 mm yükleme eşiği yüksekliği ile taşımayı kolaylaştıracak şekilde tasarlandı.

Dokker ideal bir iş ortağı!

* Versiyona göre 1 veya 2 kapı. ** Tabandan 1 m mesafede.

# Ambiance
## Versiyonu

BAŞLICA DONANIMLAR

- Gri renk ön ve arka tampon
- Sağ sürgülü yan kapı
- Hidrolik direksiyon
- Uzaktan kumandalı merkezi kilit
- Torpido gözü üzerinde açık eşya yerleştirme alanı
- Elektrikli ön camlar
- ABS (Anti blokaj fren sistemi)
- AFU (Acil fren destek sistemi)
- Sürücü hava yastığı
- Direksiyondan kumandalı Radyo CD MP3 Bluetooth
- Manuel ayarlı dış dikiz aynaları
- Portatif küllük ve çakmak
- Arka cam silecekleri
- Üç arka kafalık
- Arka koltukta havalandırma ızgarası
- Gündüz farları
- Eco mode
- Vites değiştirme göstergesi
- 15" saç jantlar ve Aracaju jant kapakları
- 1/3-2/3 portföy şeklinde katlanabilen arka koltuklar
- Tavan rafı
- Makaralı bagaj gizleme pandizotu
- Bagaj filesi

**Opsiyonlar:**

- Metalik renk
- Klima
- Sol sürgülü yan kapı
- Tavan barları
- Dacia MEDIA NAV Navigasyon ve Multimedya Sistemi:
  - 7" dokunmatik ekran
  - Navigasyon
  - Radyo
  - Priz ve USB bağlantısı
  - Bluetooth*
- Yolcu hava yastığı

# Stepway

## Versiyonu

BAŞLICA STEPWAY DONANIMLARI = AMBIANCE + EK DONANIMLAR

- Sol sürgülü yan kapı
- Gövde rengi ön tampon, gri arka tampon
- Gövde rengi ve elektrikli dış dikiz aynaları
- Yükseklik ayarlı sürücü koltuğu ve direksiyon simidi
- Ön sis farları
- Okuma spotlu tavan lambası
- Yolcu güneşliğinde makyaj aynası
- Arka kapılarda eşya yerleştirme gözleri
- Ön koltuk sırtlıklarında cepler
- Klima
- Krom renk tavan barları
- 15" Empreinte Alüminyum jantlar
- Stepway dış tasarımı:
  - Ön sis farları kaplama
  - Ön/arka, sağ/sol çamurluk koruma
  - Krom renk ön tampon koruma
  - Krom renk arka tampon koruma

Opsiyonlar :

- Sürüş Paketi: Dacia MEDIA NAV (7" Dokunmatik ekran, navigasyon, radyo, priz, Bluetooth ve USB bağlantı), Arka Park Sensörü.

# Donanım ve opsiyonlar

| | Ambiance | Stepway |
|---|---|---|
| **Dış Tasarım** | | |
| Gri renk ön ve arka tamponlar | ● | - |
| Gövde rengi ön tampon gri renk arka tampon | - | ● |
| Manuel ayarlı dış dikiz aynaları | ● | - |
| Gövde rengi elektrikli dış dikiz aynaları | - | ● |
| Siyah renk tavan barları | o | - |
| Krom renk tavan barları | - | ● |
| 15" saç jantlar ve Aracaju jant kapağı | ● | - |
| 15" Empreinte alüminyum jantlar | - | ● |
| Stepway tasarım (ön sis farları kaplama, ön/arka, sağ/sol çamurluk koruma krom renk ön tampon koruma, krom renk arka tampon koruma | - | ● |
| Metalik renk | o | ● |
| **Koltuklar ve İç Döşemeler** | | |
| Orta konsol | Mat siyah | Parlak siyah |
| Havalandırma çerçevesi | Krom | Krom |
| Krom vites kolu topuzu kaplaması | - | ● |
| İç kapı kolları | Siyah | Krom |
| 1/3-2/3 yatırılabilen portföy şeklinde katlanabilen 2. sıra koltuk | ● | ● |
| Rollanda döşeme | ● | - |
| Elfa döşeme | - | ● |
| **Güvenlik** | | |
| Kollu İmmobilizer | ● | ● |
| Uzaktan kumandalı merkezi kilit | ● | ● |
| ABS (Anti blokaj fren sistemi) | ● | ● |
| AFU (Acil fren destek sistemi) | ● | ● |
| Sürücü hava yastığı | ● | ● |
| Ön yolcu hava yastığı | o | ● |
| Ön sis farları | - | ● |
| Arka cam sileceği | ● | ● |
| Arka yan koltuklarda ISOFIX çocuk koltuğu sabitleme sistemi | ● | ● |
| Sürücü kapısı açık uyarı ışığı | ● | ● |
| Stepne | ● | ● |
| **Kapılar** | | |
| Sağ sürgülü yan kapı | ● | ● |
| Sol sürgülü yan kapı | o | ● |
| **Konfor** | | |
| Hidrolik direksiyon | ● | ● |
| Yol bilgisayarı | - | ● |
| Arka park sensörü | - | P |
| Elektrikli ön camlar | ● | ● |
| Ön tavan lambası | ● | - |
| Ön tavan lambası yolcu okuma spot lambalı | - | ● |
| 12 V priz | ● | ● |
| Portatif küllük ve çakmak | ● | ● |
| Yükseklik ayarlı direksiyon simidi | - | ● |
| Yükseklik ayarlı sürücü koltuğu | - | ● |
| Arka koltukta havalandırma ızgarası | ● | ● |
| Klima | o | ● |
| Bagaj aydınlatma lambası | ● | ● |
| Eco mode | ● | ● |
| Vites değiştirme göstergesi | ● | ● |

| | Ambiance | Stepway |
|---|---|---|
| **Yerleştirme Gözleri ve Aksesuarlar** | | |
| Torpido paneli üzeri açık eşya yerleştirme alanı | ● | ● |
| Ön kapılarda eşya yerleştirme gözleri | ● | ● |
| Arka kapılarda eşya yerleştirme gözleri | - | ● |
| Torpido gözü üstü açık eşya yerleştirme alanı | ● | ● |
| Ön / arka orta konsolda meşrubat kutusu taşıyıcı | ● | ● |
| Sürücü tarafında torpido gözü | ● | ● |
| Ön koltuk sırtlıklarında cepler | - | ● |
| Kapalı torpido gözü | ● | ● |
| Makaralı bagaj gizleme pandizotu | ● | ● |
| Bagaj filesi | ● | ● |
| **Multimedya** | | |
| Radyo CD MP3<br><br>- Priz ve USB bağlantısı<br>- Navigasyon<br>- Radyo<br>- Bluetooth | ● | ● |
| DACIA MEDIA NAV<br><br>- 7" Dokunmatik ekran<br>- Navigasyon<br>- Radyo<br>- Priz ve USB bağlantısı<br>- Bluetooth | o | - |
| Sürüş Paketi: Dacia MEDIA NAV Navigasyon ve Multimedya Sistemi, Arka Park Sensörü | - | o |

● : Standart, - : Mevcut değil, o : Opsiyon, P : Paket opsiyon

# Motor

| | Dizel<br>1.5 dCi 90 bg |
|---|---|
| **Motor** | |
| Vites kutusu tipi | BVM5 |
| Egzos emisyon normu | Euro5 |
| Motor tipi | K9K 612 |
| Silindir hacmi ($cm^3$) | 1 461 |
| Çap x strok (mm) | 76 x 80,5 |
| Silindir adedi | 4 |
| Subap adedi | 8 |
| Maksimum güç kW CEE (bg) | 66 (90) |
| Maksimum güç devri (dev/dak) | 3750 |
| Maksimum tork Nm CEE (m.kg) | 200 |
| Maksimum tork devri (dev/dak) | 1750 |
| Enjeksiyon tipi | Common Rail direkt + çoklu enjeksiyon |
| Katalizör / Partikül filtresi | S/S |
| **Vites kutusu** | |
| Tipi | JR5 |
| Vites sayısı | 5 |
| **Direksiyon** | |
| Dönüş çapı (m) | 11.6 |
| Direksiyon turu | 3.3 |
| **Çekiş** | |
| Ön takım | Pseudo Mc Pherson Tipi Üçgen Salıncaklı |
| Arka takım | Esnek profili ve planlı tasarımlı - Helezon yaylı H tipi dingil |
| **Jantlar ve Lastikler** | |
| Jantlar (") | 15 |
| Lastikler | 185/65 R 15 |
| **Performans** | |
| Maksimum hız (km/s) | 162 |
| 0 - 100 km hızlanma (sn) | 13,9 |
| **Tüketim (lt/100 km)** | |
| $CO_2$ (g/km) | 118 |
| Şehir içi | 5,2 |
| Şehir dışı | 4,1 |
| Ortalama | 4,5 |
| **Kapasite** | |
| Bagaj hacmi ($dm^3$) | 800 |
| Yakıt deposu (lt) | 50 |
| **Ağırlık (kg)** | |
| Aracın yürür vaziyette kütlesi (sürücü dahil) | 1333 |
| Aracın azami yüklü kütlesi | 2008 |
| Merkezi dingil römork | 800 |
| Frensiz römork | 665 |

# Aksesuarlar

**1. KROM AKSESUARLAR**
Dokker'inize göre özel tasarlanan bu krom aksesuarlar aracınıza çok daha şık çok daha çekici bir görünüm kazandırır. Cam çıtası (Ref: 8900100206) Krom kapı kolu (Ref: 8900100207) Krom ön panjur (Ref: 8900100208) Krom ayna kapağı (Ref: 8900100209)

**2. TAVAN BARLARI**
Tam güvenlik içinde taşıma için Dokker'inizin yükleme kapasitesinin arttırılmasını sağlarlar (bar ağırlığı dahil azami yük 80 kg). Bisiklet taşıyıcı, kayak taşıyıcı, tavan portbagajı gibi farklı aksesuarlarla donatılabilir.
Ref: 8201299010 (Enlemesine tavan barı)
Ref: 8201299011 (Boylaması üzerine enlemesine tavan barı)

**3. STANDART ÇEKİ DEMİRİ**
Aracın yük kapasitesinin arttırılmasını veya çeki demiri üzerine bisiklet taşıyıcı takıldığında bisiklet taşınmasını sağlar. Dayanıklılığı ve güvenilirliği sıkı standartlarla garanti edilmiştir.
Azami taşıma ağırlığı: 1200 kg
Azami düşey yük: 75 kg
Birleşik ürünler: 7 broşlu (8201149577) veya 13 broşlu (8201149578) bağlantı kabloları arasında tercih olanağı.
Ref: 8201334694 (Çeki demiri topuzu)
Ref: 8201334701 (Çeki demiri vida takımı)

**4. KUĞU BOYNU ÇEKİ DEMİRİ**
Dayanıklılığı ve güvenilirliği sıkı standartlar ile garanti edilmiştir. Şık tasarımı ve sökülebilen rotili ise aracın estetiğinin korunmasını sağlar.
Azami taşıma ağırlığı: 1200 kg
Azami düşey yük: 75 kg
Birleşik ürünler: 7 broşlu (8201149577) veya 13 broşlu (8201149578) bağlantı kabloları arasında tercih olanağı.
Ref: 8201334665 (Çeki demiri topuzu)
Ref: 8201334672 (Çeki demiri vida takımı).

**5. KOL DAYAMA**
Ayarlanabilir eğimi sayesinde ürünü tamamen sürüş konumunuza göre ayarlayabilir, aynı zamanda ürünün iç haznesini pratik bir saklama bölmesi olarak da kullanabilirsiniz.
Ref: 8201371295

**6. SEYYAR BUZLUK**
24 litre kapasiteli bu termoelektrik seyyar buzluğun çevre sıcaklığına göre yaklaşık 18° C soğutma kapasitesi vardır. Piknik için ideal buzluk koltuk üzerinde emniyet kemeri ile sabit tutulur ve çok amaçlı kullanım için bir kayışla donatılmıştır.
Ref: 7711431405

**7. MULTİMEDYA**
Multimedya sistemi ile aracınızda video izleyebilir, navigasyon ile yolunuzu bulabilir, geri görüş kamerası ile aracınızın arkasını görebilirsiniz.
Ref: 8900100257

**8. AYIRICI IZGARA**
Paslanmaz çelikten bölme kafesi kabin ile yükleme alanının etkin şekilde ayrılmasını sağlar ve böylece kullanımlarınıza uygun bir koruma sunar.
Ref: 8201149603

**9. BAGAJ HALISI**
Yüksek kaliteli bu bagaj halısı bagajın formuyla mükemmel uyum sağlar ve ona kalıcı bir korumayı garanti eder.
Ref: 8201149585

**10. PASPAS**
Aracın ölçülerine göre özel olarak tasarlanmış, araç ile %100 uyumlu bu halı paspasları sürüş sırasında daha fazla güvenlik için kayma risklerinden sakınma sağlar. Dokker'ınızın içine uyumlu şekilde dahil olur ve onu aynı zamanda aşınma ve nemden korurlar. Koyu gri renktir.
Ref: 8201149582 (Halı paspas)
Ref: 8900100202 (Kauçuk paspas)

**11. BAGAJ HAVUZU**
Bu bagaj havuzu Dokker'inize mükemmel uyum sağlar. Sağlam ve dayanıklı bagaj havuzu yükleme alanını korur. Sızdırmazdır ve her türlü ürünün taşınmasını sağlar.
Ref: 8201297832

# Boyutlar

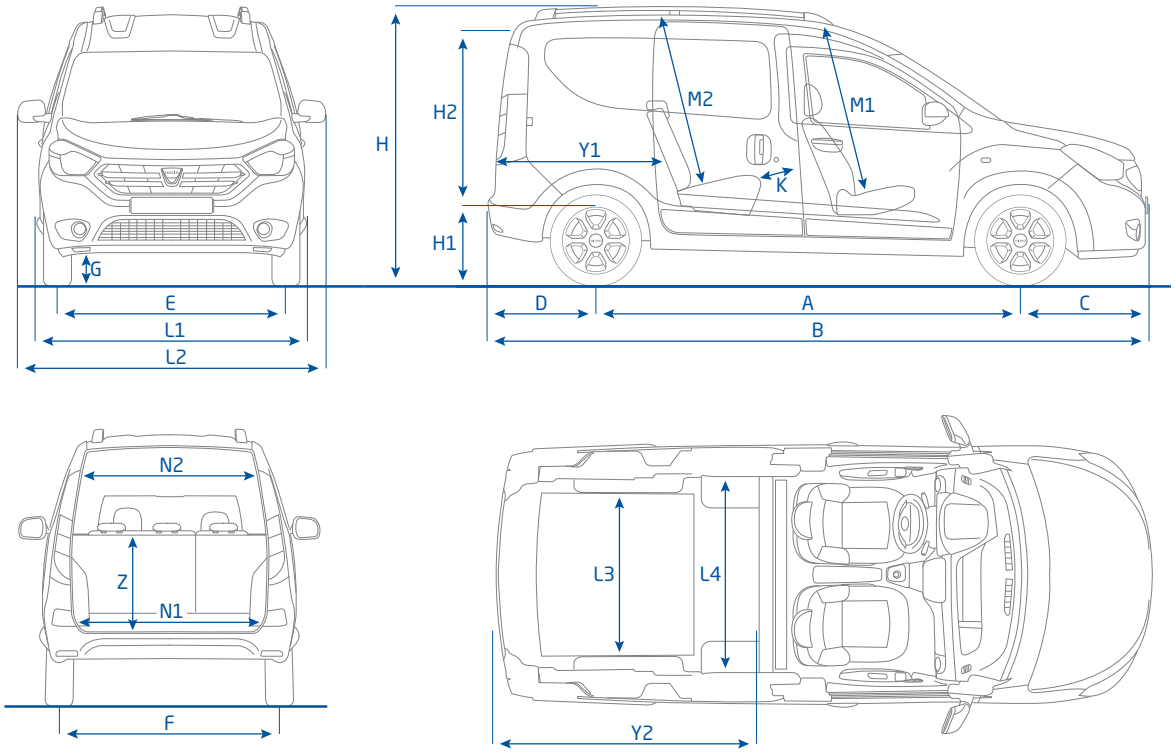


| BAGAJ HACMİ ($dm^3$) | | |
|---|---|---|
| | 5 koltuklu düzen | 800 |
| | 2 koltuklu düzen (ikinci koltuk sırası katlanmış halde) | 3000 |
| **BOYUTLAR (mm)** | | |
| A | Dingil mesafesi | 2810 |
| B | Toplam uzunluk | 4363 |
| C | Ön aks - tampon arası mesafe | 822 |
| D | Arka aks - tampon arası mesafe | 731 |
| E | Ön tekerlek izi | 1490 |
| F | Arka tekerlek izi | 1478 |
| G | Yerden yükseklik boş / dolu | 190 / 153 |
| H | Boş halde yükseklik (tavan barları hariç / dahil) | 1814 / 1852 |
| H1 | Kapı eşiği yüksekliği | 570 |
| H2 | Arka açıklık yüksekliği | 1094 |
| L1 | Dikiz aynaları hariç toplam genişlik | 1751 |
| L2 | Dikiz aynaları dahil toplam genişlik | 2004 |
| L3 | Çamurluklar arası iç genişlik (giydirmeli / giydirmesiz) | 1130 / 1170 |
| L4 | Azami yükleme genişliği | 1372 |
| J1 | Ön omuz mesafesi | 1401 |
| J2 | Arka omuz mesafesi | 1458 |
| K | Arka diz mesafesi | 177 |
| M1 | 14° açıyla ölçülmüş ön bar mesafesi | 1037 |
| M2 | 14° açıyla ölçülmüş arka bar mesafesi | 1065 |
| N1 | Bagaj alt giriş genişliği (eşik hizasında) | 1189 |
| N2 | Bagaj genişliği (tabandan 1 m mesafede) | 1082 |
| P | Sürgülü yan kapı hizasında net yükleme genişliği | 703 |
| R | Sürgülü yan kapı hizasında net yükleme yüksekliği | 1046 |
| Y1 | Koltuk sırasının arkasına kadar yük uzunluğu | 1164 |
| Y2 | Tabanda maksimum yükleme uzunluğu arka banket portföy şeklinde katlanmış halde | 1570 |
| Z | Bagaj örtüsüne kadar yükseklik | 588 |

# Renkler

## OPAK

BUZ BEYAZI (389)

UZAY MAVİ (D42)

## METALİK

PLATİN GRİ (D69)

SİYAH (676)

GRİ FÜME (KNA)

KÜL BEJİ (HNK)

GÖK MAVİSİ (RPL) (STEPWAY)

# Dacia

## Bir otomobil hem güzel, hem güvenilir ve hem de uygun fiyatlı olabilir mi? Dacia ise olabilir.

EVET, DACIA'DA MÜMKÜN... Ucuz bir otomobilin çekici, güvenli ve kaliteli olabileceğini Dacia'da ilk biz düşündük.

Ve bir şeyler bize haklı olduğumuzu söylüyor... Modellerimizin sağlamlığı ve güvenilirliği bugün basında ve çok sayıda uluslararası ödülle genel kabul görüyor. Dacia modern ve farklılaştıran tasarımlarıyla şaşırtan, her zaman güvenilir ve ekonomik yeni modeller sunarak büyüyor. Aynı zamanda ürünlerini akıllı ve faydalı teknolojiler ile zenginleştiriyor.

Her zamanki gibi, Dacia modellerinde asla geniş alan eksik olmuyor ve yolcularla bagajlarını cömert şekilde ağırlayabiliyorlar. Dacia'nın başarısı basit bir saptamaya dayanıyor: Otomobili sevebilirsiniz ve ona ihtiyacınız olabilir, bununla birlikte bütün bütçenizi ona ayırmak istemeyebilirsiniz.

Yeni Dacia'larla bu düşünce tüm boyutuyla ön plana çıkıyor. Bir RENAULT GRUBU MARKASI olan Dacia, 3 yıl veya 100 000 km* garanti ve avantajlı kullanım maliyetleri sunmak üzere etkinliklerini ve güvenilirliklerini kanıtlamış olan teknik çözümlerden destek alıyor.

Modern, performanslı ve kullanımı ekonomik, son kuşak benzinli ve dizel motorlarla donatılan Dacia modelleri sosyal sorumluluk ve çevreye saygı kıstaslarını tamamen karşılıyorlar. Onaylı fabrikalarda üretilen bu araçlar % 85 oranında geri dönüşümlüler. Çünkü biz çevreye daha saygılı olmanın bir fiyat meselesi olmaması gerektiğine inanıyoruz. Gerçekten de, bugün her zamankinden daha fazla, akılcı satın alma yapmak, Dacia satın almak demektir!

3 YIL GARANTİ veya 100 000 km

Bu broşürün içeriğinin baskı tarihi itibariyle doğru ve güncel olması için gereken tüm önlemler alınmıştır. Bu broşür önseri veya prototiplerden hareketle hazırlanmıştır. Sürekli ürün geliştirme politikası çerçevesinde, DACIA broşürde tanıtılan ve görüntülenen araç ve aksesuarların özelliklerini her an değiştirme hakkını saklı tutar. Bu değişiklikler DACIA yetkili satıcılarına en kısa sürede bildirilir. Ticarileştirildikleri ülkelere göre, versiyonlar arasında farklılıklar olabilir, bazı donanımlar mevcut olmayabilir (standart, opsiyon ve aksesuar olarak). Bu konuda en yeni bilgileri almak için en yakın DACIA yetkili satıcısına başvurunuz. Baskı tekniklerindeki sınırlar nedeniyle, broşürde yer alan renkler araçların gerçek boya veya iç döşeme renklerinden az da olsa farklı olabilir. Her hakkı mahfuzdur. Broşürün hangi şekilde ve ne amaçla olursa olsun Renault'nun yazılı ön onayı olmaksızın tamamen veya kısmen çoğaltılması yasaktır.

* İlk ulaşılan limit geçerlidir.

MAYIS 2015 / 1200200194

www.dacia.com.tr